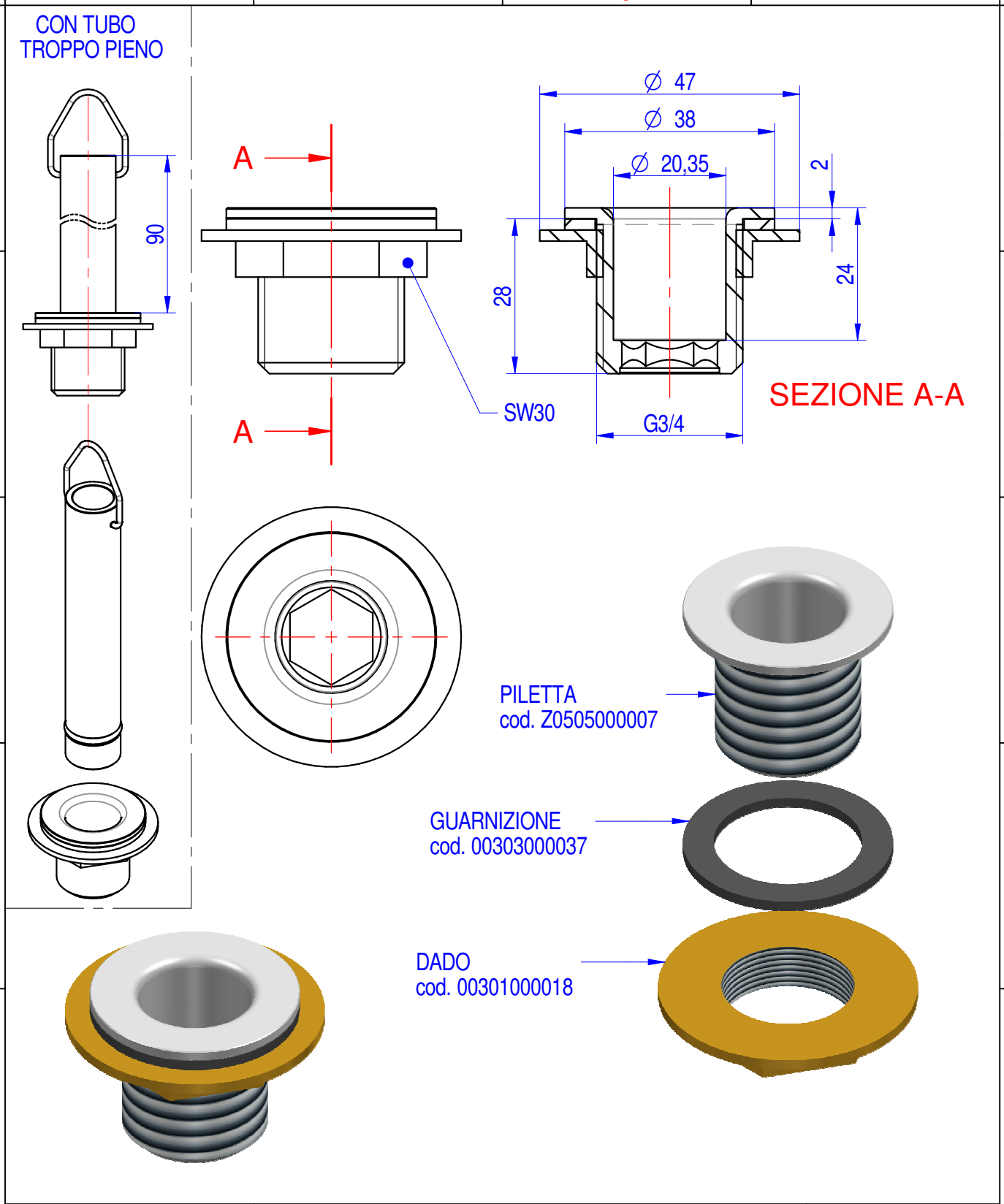

Quote senza tolleranza secondo norma **UNI-EN-22768-1-m**		DENOMINAZIONE PILETTA G3/4'' + DADO + GUARNIZIONE	CODICE 00505000006
FORMATO A4	Proiezione Europea		PESO 0,09 Kg
DATA 15-11-2018	SCALA 1:1		
DISEGNATO PICCOLO M.			
APPROVATO PICCOLO M.			

MONOLITH
DESIGN AND TECHNOLOGICAL RESEARCH FOR WATER

VIA DELL'ARTIGIANO 8/F-8-G , 31050 MONASTIER di TREVISO (TV) tel: 0422 842157 - fax: 0422 708978

DISEGNO ESEGUITO CON CAD - VIETATE LE MODIFICHE MANUALI

Rev. 01