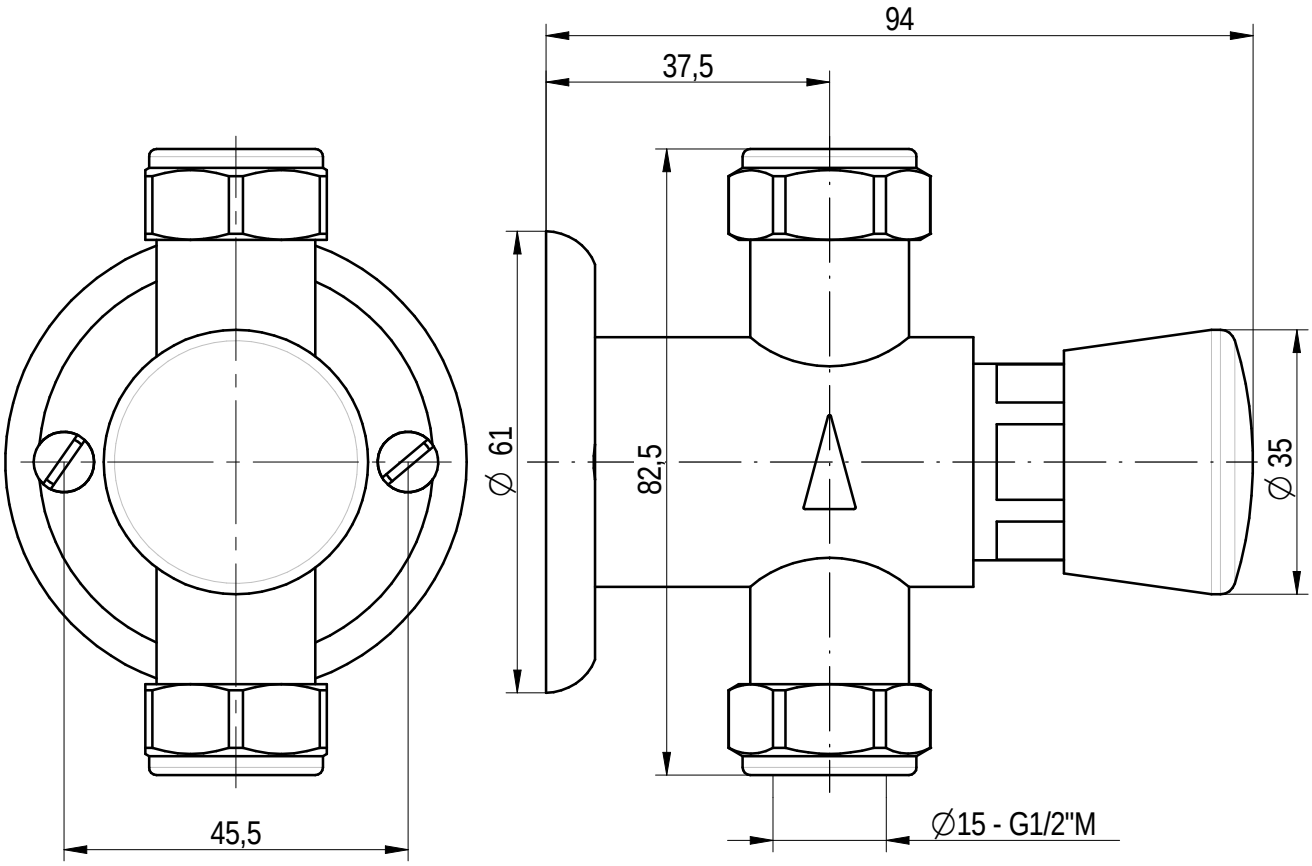

TEMPO DI EROGAZIONE : 15÷25 sec NON REGOLABILE
PORTATA : 15 L/min a 3,5 BAR

Quote senza tolleranza secondo norma **UNI-EN-22768-1-m**	DENOMINAZIONE RUBINETTO TEMPORIZZATO PER DOCCIA	CODICE ARES009
FORMATO A4 — Proiezione Europea		PESO 0,52 Kg
DATA 07-12-2018 — SCALA 1:1	MONOLITH DESIGN AND TECHNOLOGICAL RESEARCH FOR WATER	
DISEGNATO PICCOLO M.		
APPROVATO PICCOLO M.	VIA DELL'ARTIGIANO 8/F-8-G , 31050 MONASTIER di TREVISO (TV) tel: 0422 842157 - fax: 0422 708978	

DISEGNO ESEGUITO CON CAD - VIETATE LE MODIFICHE MANUALI

Rev. 00