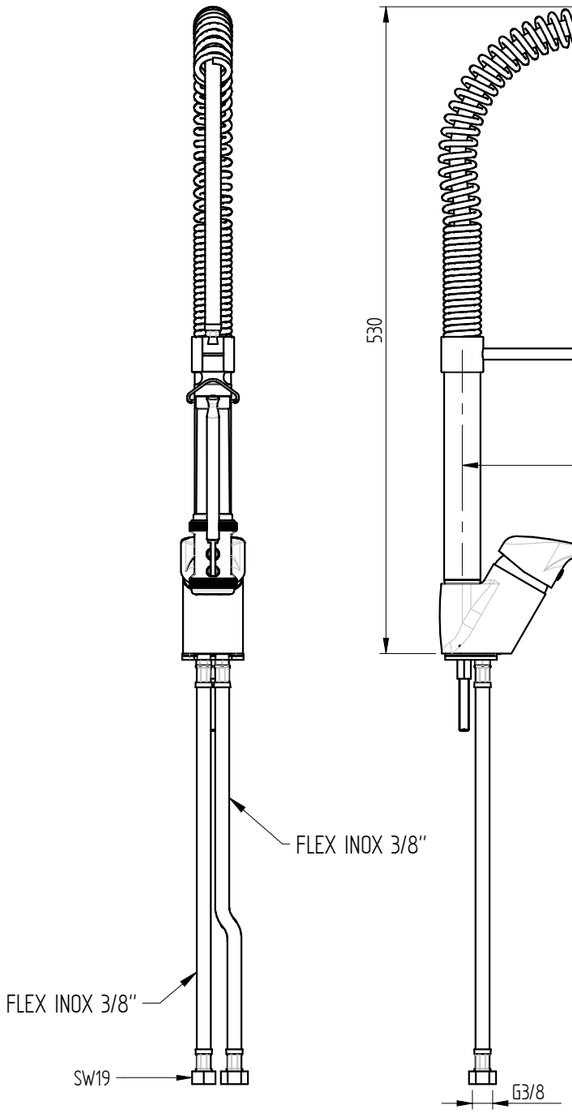


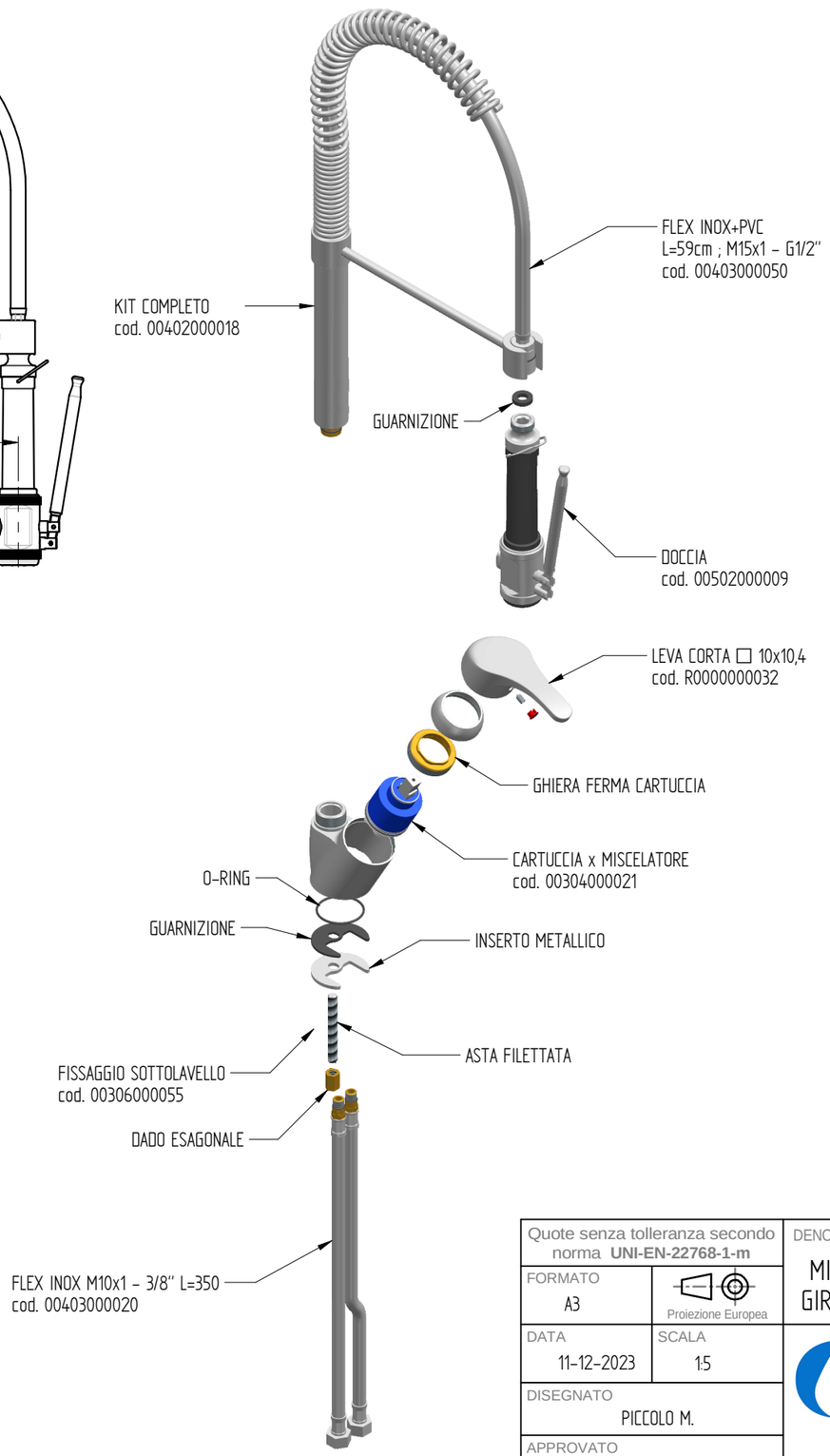


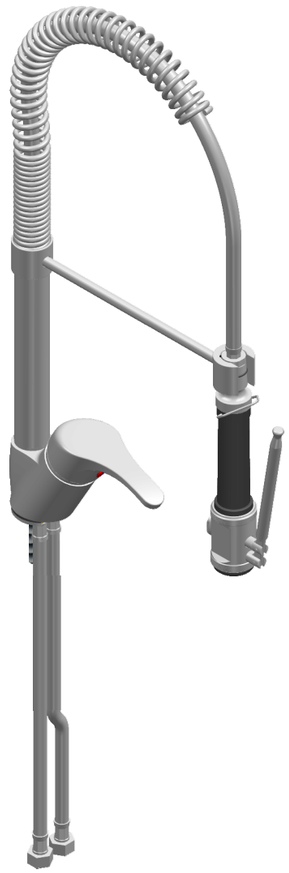

PORTATA : 12 L/min a 3,5 BAR solo dalla doccia

foro fissaggio a lavello: ø35 mm (max)

| | | |
|---|---|---|
| Quote senza tolleranza secondo norma **UNI-EN-22768-1-m** | DENOMINAZIONE<br>MISCELATORE MONOFORO A LAVELLO H=530mm CON ASTA GIREVOLE E DOCCIA LIGHT, IDEALE PER USO DOMESTICO/BAR | CODICE<br>EROS006 |
| FORMATO<br>A3 — Proiezione Europea | | PESO<br>3,85 Kg |
| DATA<br>11-12-2023 — SCALA<br>1:5 | MONOLITH<br>DESIGN AND TECHNOLOGICAL RESEARCH FOR WATER | |
| DISEGNATO<br>PICCOLO M. | | |
| APPROVATO<br>PICCOLO M. | VIA DELL'ARTIGIANO 8/F-8-G , 31050 MONASTIER di TREVISO (TV) tel: 0422 842157 - fax: 0422 708978 | |

DISEGNO ESEGUITO CON CAD - VIETATE LE MODIFICHE MANUALI

Rev. 00