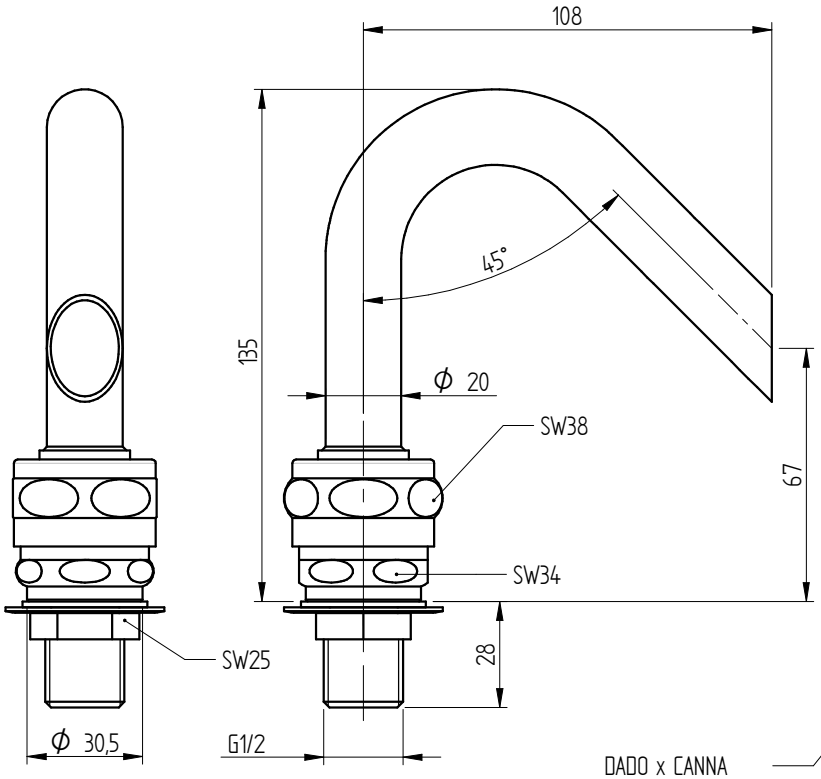

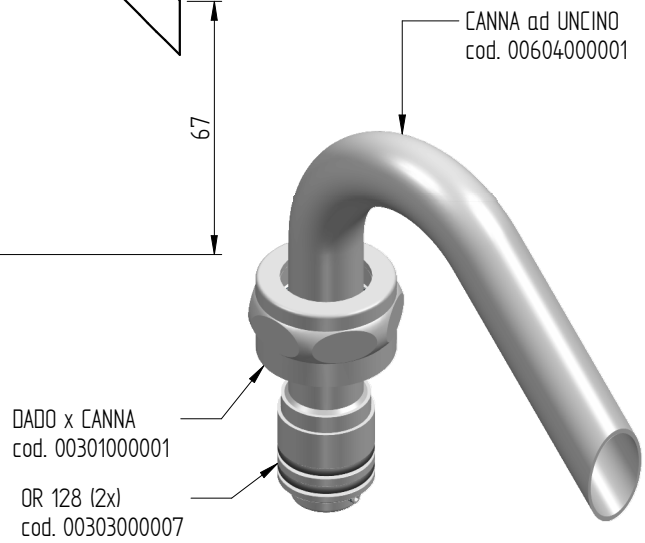

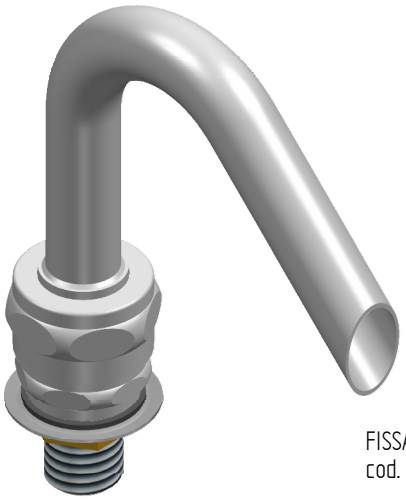

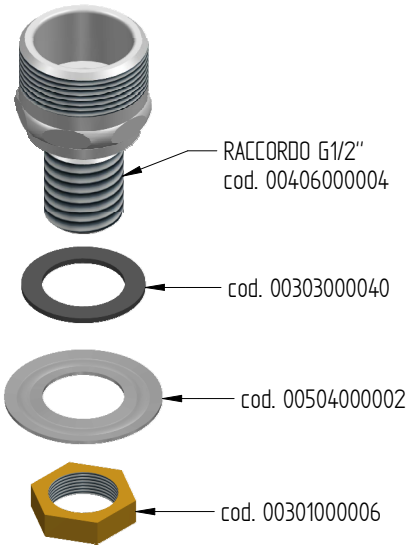

foro fissaggio a lavello: ø21,5 mm

PORTATA : 23 L/min a 3,5 Bar

Quote senza tolleranza secondo norma **UNI-EN-22768-1-m**	DENOMINAZIONE EROGATORE con CANNA ad UNCINO 1/4 di GIRO	CODICE R0301020001
FORMATO A4 — Proiezione Europea		PESO 0,44 Kg
DATA 14-11-2018 — SCALA 1:2	MONOLITH DESIGN AND TECHNOLOGICAL RESEARCH FOR WATER	
DISEGNATO PICCOLO M.		
APPROVATO PICCOLO M.	VIA DELL'ARTIGIANO 8/F-8-G , 31050 MONASTIER di TREVISO (TV) tel: 0422 842157 - fax: 0422 708978	

DISEGNO ESEGUITO CON CAD - VIETATE LE MODIFICHE MANUALI

Rev. 00